Présentation PARTENAIR

PARTENAIR

AIR COMPRIME - AZOTE - EAU GLACEE - MESURE

PARTENAIR – L’expertise du traitement de l’air comprimé et des fluides industriels

La Société PARTENAIR

PARTENAIR

L' HISTOIRE DE PARTENAIR

1978

Création de DELTECH France
Filiale du Groupe DELTECH
Fabriquant de matériels de traitement de l'air comprimé depuis 1961

1988

Création de la société PARTENAIR
Devenue indépendante et agent exclusif Deltech

2014

Changement de Dirigeant
Toujours au service de ses clients avec des gammes produits performantes au plus proche de l'industrie.

QUELQUES CHIFFRES

23 personnes
pour vous accompagner au quotidien

. Dirigeants (2)
. Direction (3)
. Responsable Commercial (6)
. ADV & Magasin (3)
. Compétences techniques (4)
. Administratif & Comptabilité (2)
. Informatique (1)
. Assistante Marketing (1)

Chiffre d'affaire 8,8 M€
1,2 M€ de stock

L’équipe de direction

PARTENAIR

Une équipe à votre service

Arnaud SOLUS
Dirigeant
a.solus@partenair.fr
01 34 60 00 00
06 29 37 04 37

Thierry DZIERZBICKI
Dirigeant
td@partenair.fr
01 34 60 00 00
07 77 77 91 32

Jean-Claude BEGUIN
Adjoint de Direction
jc.beguin@partenair.fr
01 60 13 **51 91**
06 07 15 56 67

PARTENAIR

Joël OBITZ
Directeur Exploitation
j.obitz@partenair.fr
01 60 13 **51 92**
06 30 88 36 61

Antoine EL HELOU
Directeur Technique
a.elhelou@partenair.fr
01 60 13 **51 97**
06 99 26 68 43

Olivier GRELARD
Directeur Commercial
o.grelard@partenair.fr
06 80 15 84 41

Les services supports

PARTENAIR

Une équipe à votre service

Joël OBITZ
Directeur Exploitation
j.obitz@partenair.fr
01 60 13 **51 92**
06 30 88 36 61

Teddy MARTIN
Assistant Logistique & ADV
t.martin@partenair.fr
01 60 13 **51 90**

Alicia DORET
Assistante ADV
a.doret@partenair.fr
01 60 13 **51 94**

Draucylla HIEU
Assistante administrative
& ADV
d.hieu@partenair.fr
01 60 13 **51 96**

Laurent BEGUIVIN
Gestionnaire Magasin
magasin@partenair.fr

Catarina LIMA
Alternante Commerce &
Marketng Digital
c.lima@partenair.fr

Alexandra ALSTERS
Assistante administratif &
comptabilité
a.alsters@partenair.fr
01 60 13 **51 93**

Pierre ARNOUX
Comptabilité et assistant
administratif
p.arnoux@partenair.fr
06 60 87 32 13

ADV

Comptabilité

Le service technique

PARTENAIR

Une équipe à votre service

Antoine EL HELOU
Directeur Technique
a.elhelou@partenair.fr
01 60 13 **51 97**
06 99 26 68 43

Cédric CHARRUE
Responsable Produits
c.charrue@partenair.fr
01 60 13 **51 95**

Ossama AIT BOUMAZZOU
Alternant équipe technique
o.aitboumazzou@partenair.fr

PARTENAIR

Gaël CHIPAUX
Responsable Produits &
Groupes d'eau glacée
g.chipaux@partenair.fr
01 60 13 **51 98**
06 28 32 07 96

Air comprimé

Eau glacée

Le service commercial

PARTENAIR

Une équipe à votre service

Olivier GRELARD
Directeur Commercial
o.grelard@partenair.fr
06 80 15 84 41

Thomas VANDENDORPE
Responsable Secteur
Région Sud-Est
t.vandendorpe@partenair.fr
07 83 43 11 11

Julien TOURDIAT
Responsable Secteur
Région Est & Luxembourg
j.tourdiat@partenair.fr
06 07 82 56 98

Hugues BAUNIER
Responsable Secteur
Groupes d'eau glacée
h.baunier@partenair.fr
07 68 68 34 10

PARTENAIR

Laurent ARCHAMBAULT
Responsable Secteur
Région Sud-Ouest
l.archambault@partenair.fr
06 07 15 56 64

Jérôme GOUBELLE
Responsable Secteur
Région Nord & Belgique
j.goubelle@partenair.fr
07 81 53 30 00

Frédéric FREUND
Responsable Commercial
Régional Groupes d'eau glacée
f.freund@partenair.fr
06 07 64 59 89

Bertrand PUAUD
Responsable Secteur
Région Ouest Sud
b.puaud@partenair.fr
07 49 69 70 70

Air comprimé

Eau glacée

La gamme groupes d’eau glacée PARTENAIR

PARTENAIR

La gamme de groupe d'eau glacée

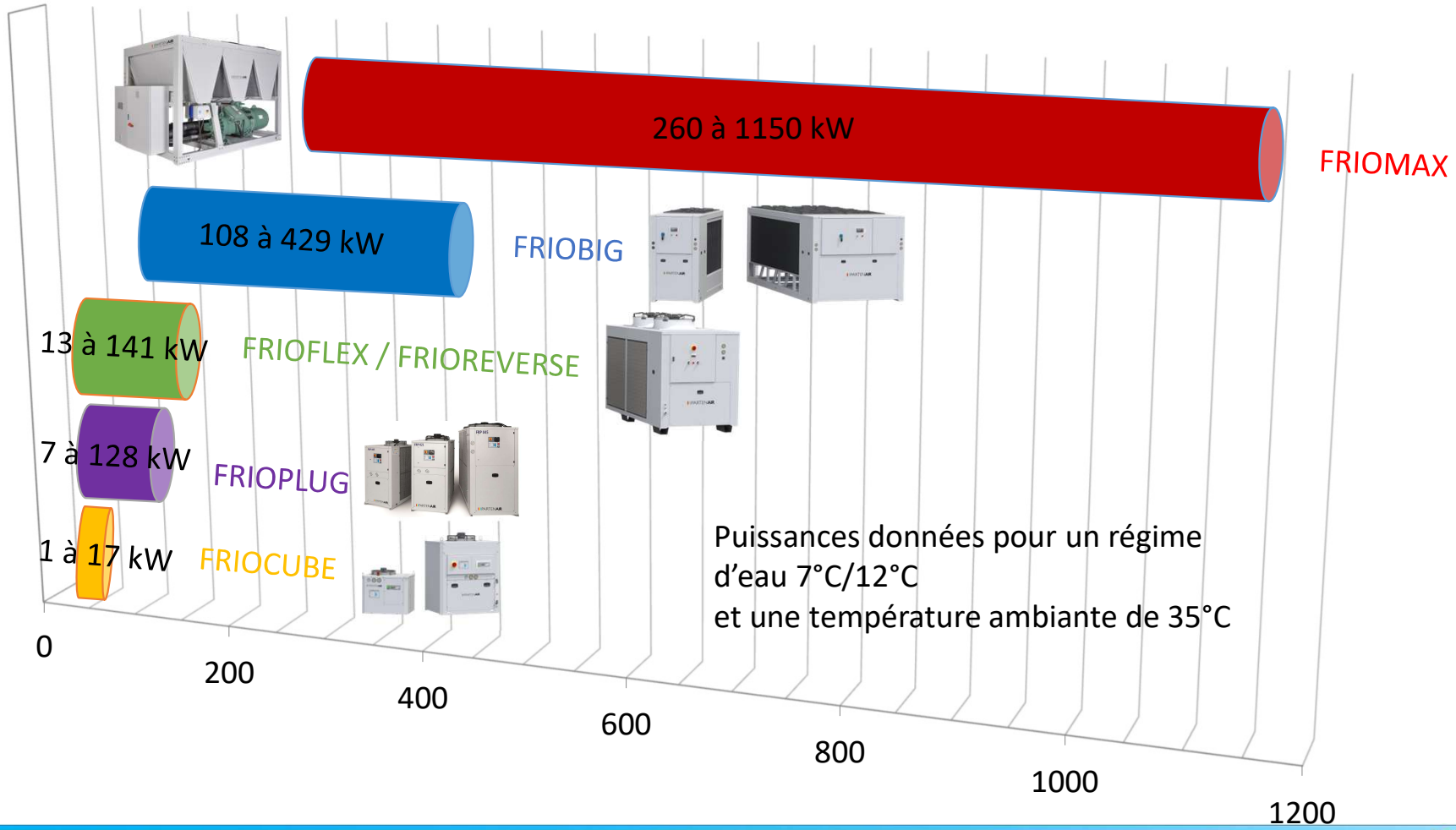

Puissances données pour un régime d'eau 7°C/12°C
et une température ambiante de 35°C

Les tests effectués en usine

PARTENAIR

LES TESTS EN USINE

- Vérification de l'assemblage des composants
- Test de pression et recherche de fuites à l'hélium du circuit frigorifique
- Test de pression et d'étanchéité du circuit hydraulique
- Tests électriques selon la norme EN 60204
- Vérification du bon fonctionnement des sécurités
- Vérification du bon fonctionnement du régulateur
- Essai de performance à pleine charge

La gamme FRIOCUBE (FRC)

PARTENAIR

FRIOCUBE (FRC)

De 1 à 17 kW pour un régime d'eau 7°C/12°C

Compresseur hermétique Scroll ou piston en fonction de la puissance

FRC001 à FRC005 : évaporateurs coaxiaux en cuivre

FRC006 à FRC017 : échangeur à plaques inox brasé ALFA LAVAL

Condenseur à micro-canaux en aluminium

A l'automne 2023

FRIOCUBE (FRC)

Avantages

- Charge réduite
- Manomètre HP et BP de série en façade
- Régulateur électronique permettant une précision de régulation jusqu'à +/-0,1°

OPTIONS DISPONIBLES			
Pompe 3 bar	**P3**	Groupe sans pompe	**P0**
Pompe 5 bar	**P5**	Groupe sans réservoir	**T0**
Bypass hydraulique automatique	**BA**	Contrôle de la condensation (utilisation jusqu'à -8°C amb.)	**CA**
Résistance chauffante compresseur	**RC**	Ventilateur à variateur de fréquence (utilisation jusqu'à -10°C amb.)	**CE**
Installation en extérieur - protection IP 44[3]	**FE**	Résistance chauffante	**RH[2]**
Réservoir sous pression en acier	**TP**	Système de préchauffage de l'eau	**PH[2]**
Réservoir sous pression acier inox. - circuit non ferreux	**TPI**	Vanne gaz chaud mécanique - Temp. de sortie d'eau +/- 1 K	**VBM**
Réservoir atmosph. supplémentaire (charge en glycol)	**TA[1]**	Vanne gaz chaud électronique - Temp. de sortie d'eau +/- 0.1 K	**VBE**
Filtre pour condenseur (inclus à partir de la FRC006)	**FP**	Ventilateur pour gainage	**ZAP**
Option faible température de sortie d'eau (jusqu'à -3°C)	**SLBT**	Option très faible température de sortie d'eau (jusqu'à -8°C)	**SLT**
EMBALLAGE		**ACCESSOIRES**	
Palette en bois avec carton de protection	**Inclus**	Barrières anti-vent	**FWB**
Caisse en bois	**PWC**	Kit roulettes	**FW**
		Passerelle RS485	**EMB**

[1] Uniquement disponible avec réservoir sous pression TP ou TPI
[2] Nous consulter
[3] Disponible pour FRC002 à 005 uniquement (en standard au delà)

La gamme FRIOPLUG (FRP)

PARTENAIR

FRIOPLUG (FRP)

Compresseur Scroll de marque SIAM MITSUBISHI

Evaporateur à plaques inox brasé ALFA LAVAL
Double circuit de réfrigérant à partir du FRP055

Condenseur à micro-canaux en aluminium
Filtre inox pour éviter l'encrassement côté air

De 14 à 95kW pour un régime d'eau 7°C/12°C
et une température ambiante de +35°C

Régulateur électronique DANFOSS avec communication MODBUS RS485

FRIOPLUG (FRP)

Avantages

- Gestion de la pression de condensation par transmetteur de pression
- Ballon tampon et pompe de série
- Manomètre HP et BP de série en façade
- Régulateur électronique DANFOSS avec communication MODBUS RS485

OPTIONS DISPONIBLES			
Pompe 5 bar	**P5**	Réservoir sous pression acier inoxydable - circuit non ferreux	**TPI**
Double pompe 3 bar (à partir de FRP028)	**D3**	Kit de remplissage automatique	**WF**
Double pompe 5 bar (à partir de FRP028)	**D5**	Groupe sans réservoir	**T0**
Réservoir atmosphérique supplémentaire (charge en glycol)	**TA**[1]	Groupe sans pompe	**P0**
ACCESSOIRES		**EMBALLAGE**	
Barrières anti-vent	**FWB**	Palette en bois avec carton de protection	**Inclus**
Panneau de contrôle à distance	**ER**	Caisse en bois (à partir de FRP 055)	**PWC**
Caoutchouc anti-vibration (sans réservoir)	**FA1**		
Caoutchouc anti-vibration (avec réservoir)	**FA2**		
Kit roulettes	**FW**		

[1] Augmente la longueur du groupe de 315 mm pour FRP005 à 055

La gamme FRIOFLEX (FRF)

PARTENAIR

FRIOFLEX (FRF)

De 10 à 103 kW pour un régime d'eau 7°C/12°C et une température ambiante de +35°C

Compresseur Scroll BITZER avec protection anti- inversion de phase

Evaporateur à plaques inox brasé ALFA LAVAL
Protection par filtre à crépine de série

Condenseur à microcanaux jusqu'au FRF050
A partir du FRF055 : tube cuivre + ailettes alu
Filtre inox pour éviter l'encrassement côté air

Régulateur électronique EVCO avec communication MODBUS RS485

OZONE FRIENDLY R410A

R454B

R454B en option

FRIOFLEX (FRF)

Avantages

- Gestion de la pression de condensation par transmetteur de pression
- Manomètre HP et BP de série en façade
- Régulateur électronique avec communication MODBUS RS485

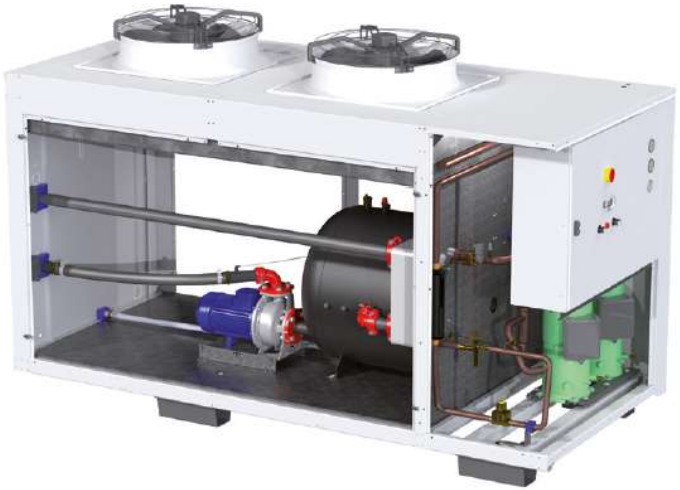

FRIOFLEX (FRF)

OPTIONS DISPONIBLES			
Vanne gaz chaud élec. - Température de sortie d'eau +/- 0.1 K (°C)	**VBE**	Bypass hydraulique automatique	**BA**
Version monocompresseur	**MC**	Résistance chauffante antigel évaporateur	**RA1**
Pompe 2 bar	**P2**	Résistance chauff. antigel evap. et pompe	**RA2**
Pompe 3 bar	**P3**	Résistance chauff. antigel evap. pompe et réservoir	**RA3**
Pompe 5 bar	**P5**	Résistance coffret électrique anti-condensation	**RS**
Double pompe 2 bar	**D2**	Électrovanne sur ligne liquide (STD à partir de FRF055)	**VL**
Double pompe 3 bar	**D3**	Vanne d'expansion électronique	**VE**
Double pompe 5 bar	**D5**	Contrôle de la condensation (utilisation jusqu'à -8°C)	**CA**
Circuit non ferreux pour pompe simple	**WP**[1]	Ventilateur à variateur de fréquence (jusqu'à -10°C amb.)	**CE**
Circuit non ferreux pour double pompe	**WD**[2]	Kit température ambiante faible (jusqu'à -20°C)	**CL**
Réservoir sous pression en acier	**TP**[3]	Ventilateur pour gainage	**ZAP**
Réservoir sous pression acier inox. - circuit non ferreux	**TPI**[3]	Vannes d'isolement compresseur	**VSC**
Réservoir sous pression en acier pour double pompe	**TP2**[4]	Vannes d'isolement pour double pompe	**VSP**
Réservoir sous pression acier inox. - circuit non ferreux dbl. pompe	**TPI2**[4]	Condenseur tubes et ailettes en cuivre	**OCC**
Réservoir atmosph. supplémentaire (charge en glycol)	**TA**	Traitement anti-corrosion du condenseur	**OCT**
Réservoir atmosphérique en plastique (non ferreux)	**TANF**	Double point de consigne MODBUS	**WE**
Réservoir type déconnecté avec pompe process 2 bar	**X2**	Résistance chauffante circuit eau	**RH**
Réservoir type déconnecté avec pompe process 3 bar	**X3**	Système de préchauffage de l'eau	**PH**
Réservoir type déconnecté avec pompe process 5 bar	**X5**	Protection accoustique des compresseurs	**AI1**
Sécurité de niveau d'eau	**LS**		
ACCESSOIRES et EMBALLAGE			
Barrières anti-vent	**FWB**	Caoutchouc anti-vibration (sans réservoir)	**FA1**
Raccords hydrauliques gaz (STD jusqu'à FRF 050)	**WC2**	Caoutchouc anti-vibration (avec réservoir)	**FA2**
Raccords hydrauliques gaz en acier inox.	**WC2I**	Cartons de protection et film plastique	**Inclus**
Kit de remplissage automatique	**WF**	Embase en bois	**PWB**
Kit roulettes	**FW**	Caisse en bois	**PWC**

[1] L'option WP propose des joints EPDM, tuyauterie et raccords hydrauliques en acier inoxydable.
Uniquement avec options P2, P3 et P5 (indisponible avec TP, TP2, TPI, TPI2 et TA)
[2] L'option WD propose des joints EPDM, tuyauterie et raccords hydrauliques en acier inoxydable
Uniquement avec options D2, D3 et D5 (indisponible avec TP, TP2, TPI, TPI2 et TA)
[3] Ne peut être combiné qu'avec les options P2, P3 et P5.
[4] Ne peut être combiné qu'avec les options D2, D3 et D5.

Version de base

Version avec réservoir déconnecté

Version avec pompe et réservoir

La gamme FRIOBIG (FRB)

PARTENAIR

FRIOBIG (FRG)

De 110 à 430 kW pour un régime d'eau 7°C/12°C et une température ambiante de +35°C

Compresseur Scroll BITZER
Deux compresseurs par circuit
Protection anti inversion de phase
Résistance de carter

Evaporateur à plaques inox brasé ALFA LAVAL
A partir du FRB200 double circuit de réfrigérant
Contrôle du débit par pressostat différentiel

Condenseur à microcanaux en aluminium
Protection du condenseur par filtre inox

Régulateur MCX DANFOSS
Communication MODBUS RS485
Possibilité de gérer le Freecooling

Détendeur électronique DANFOSS ETS 50

FRIOBIG (FRB)

Avantages

- Gestion de la pression de condensation par transmetteur de pression
- Manomètre HP et BP de série en façade
- Régulateur électronique avec communication MODBUS RS485
- Bon rendement à charge partielle

FRIOBIG (FRB)

OPTIONS DISPONIBLES			
Pompe 2 bar	**P2**	Vannes d'isolement pompe	**VSP**
Pompe 3 bar	**P3**	Résistance chauffante antigel - évaporateur	**RA1**
Pompe 5 bar	**P5**	Résistance chauffante antigel - évaporateur et pompe	**RA2**
Double pompe 2 bar	**D2**	Résistance chauffante antigel - évaporateur, pompe et réservoir	**RA3**
Double pompe 3 bar	**D3**	Résistance chauffante anti-condensation pour coffret électrique	**RS**
Double pompe 5 bar	**D5**	Ventilateur à variateur de fréquence (jusqu'à -10°C amb.)	**CE**
Circuit hydraulique non ferreux	**WP**[1]	Kit faible température (jusqu'à -20°C)	**CL**[3]
Circuit hydraulique non ferreux pour double pompe	**WD**[2]	Prise 230 VAC dans coffret électrique	**EBS**
Réservoir sous pression acier	**TP**	Kit monitoring à distance - NET BITER	**ENB**
Réservoir sous pression acier inoxydable - circuit non ferreux	**TPI**	Démarreur progressif pour le ou les compresseurs	**SFS**
Traitement anti-corrosion du condenseur	**OEC**	Module de protection solaire / pluie	**SRP**
Filtre de protection condenseur	**FP**	Atténuation acoustique pour le ou les compresseurs	**AI1**
Vannes d'isolement compresseur	**VSC**		
ACCESSOIRES et EMBALLAGE			
Barrières anti-vent	**FWB**	Kit de toit pour panneau de commande	**FPR**
Kit de connection hydraulique à bride (EN1092-1)	**WC1**	Kit de supports anti-vibration en caoutchouc	**FA1**
Kit de connection hydraulique taraudé (gaz)	**WC2**	Kit de supports anti-vibration en caoutchouc - avec réservoir	**FA2**
Kit de connection hydraulique taraudé (gaz) en acier inoxydable	**WC2I**	Kit de remplissage automatique	**WF**
Panneau de contrôle à distance	**ER**	Protections en bois avec carton de protection et film	**Inclus**
		Caisse en bois	**PWC**

[1] L'option WP propose une tuyauterie et raccords hydrauliques en acier inoxydables. Uniquement avec options P2, P3 et P5 (indisponible avec TP, TPI).
[2] L'option WD ppropose une tuyauterie et raccords hydrauliques en acier inoxydable.. Uniquement avec options D2, D3 et D5 (indisponible avec TP, TP2, TPI, TPI2 et TA).
[3] Inclus les ventilateurs CE, résistance électrique anti-condensation et receveur de liquide.

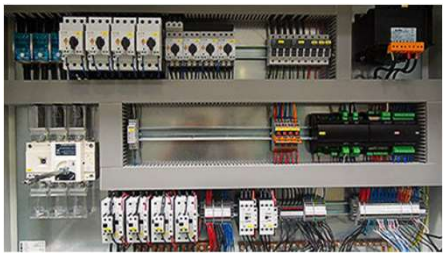

La gamme FRIOMAX (FRM)

PARTENAIR

FRIOMAX (FRM)

Compresseur à vis BITZER ou SRMTEC
Variation de puissance
Resistance de Carter et capteur de niveau d'huile

Evaporateur multitubulaire breveté
Protection antigel
Pressostat différentiel circuit eau

Condenseur à micro-canaux en aluminium
Pas de corrosion galvanique
Moins de charge de réfrigérant

Ventilateurs ZIEHL-ABEGG
Régulation de vitesse 0-10V

Régulateur MCX DANFOSS
Communication RS485
Possibilité d'avoir une passerelle en BACNET, PROFIBUS ou PROFINET

R513A LOW GWP

De 260 à 1150 kW pour un régime d'eau 7°C/12°C et une température ambiante de +35°C

FRIOMAX (FRM)

OPTIONS	
Pompe P2 simple	P2
Pompe P3 simple	P3
Vannes d'isolement pour le ou les compresseurs - Refoulement [1]	VSCD
Vannes d'isolement pour le ou les compresseurs - Aspiration	VSCS
Resistance chauffante antigel évaporateur	RA1
Resistance chauffante antigel évaporateur et pompe	RA2
Chauffage électrique anti-condensation pour tableau	RS
Variateur de vitesse de rotation et ventilateurs electroniques pas à pas (température amb. mini. jusqu'à -10°C)	CE
Prise électrique 230 V à l'intérieur de l'armoire électrique	EBS
Net Biter - transmission des données de fonctionnement en ETHERNET / 3G - surveillance par l'usine [1]	ENB
Ventilateur pour coffret électrique	EBV
Module de protection solaire / pluie pour le coffret électrique	SRP
Anneaux de levage	FL
Panneaux d'atténuation acoustique pour le ou les compresseurs	AI1
Filtre de protection condenseur	FP
Traitement anticorrosion condenseur	OEC
Kit de connection hydrauliques à bride (EN1092-1)	WC1
Kit de connection hydrauliques braser	WC5
Kit de toit pour panneau de commande	FPR
Kit de supports anti-vibration en caoutchouc	FA1
Kit de panneau de contrôle à distance	ER
Relais pour pilotage d'une pompe externe	REP
Relais pour pilotage de pompes externes - fonction marche / veille	2REP
Contact pour débitmètre	FSC
Kit passerelle Bacnet	GBCN
Kit passerelle Profibus	GPFB
Kit passerelle Profinet	GPFN
Port Ethernet [2]	ETP
Démarreur progressif pour le ou les compresseurs	SFS
Echangeur supplémentaire pour récupération d'énergie - éligible aux CEE	HRP
Chargement en conteneur	PCL
Protection plastique pour transport maritime	PBB
Embase en bois [1]	PWB

NOTES
[1] Contactez nous
[2] Disponible uniquement avec l'option GBCN ou GPFB ou GPFN
[3] Non disponible sur tous les modèles

Les aéroréfrigérants

PARTENAIR

FRIAIR

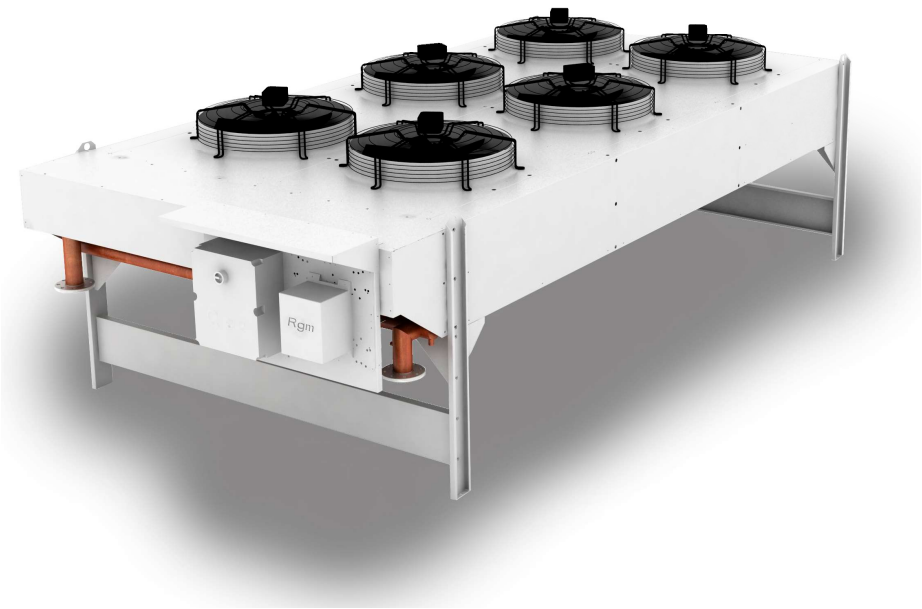

Aéroréfrigérant toutes puissances étude au cas par cas

Ils nous font confiance

PARTENAIR

NAVAL GROUP

SAFRAN

alteo SMART ALUMINA//

3 BRASSEURS

LABORATOIRE GRAVIER

CONCEPTEUR ET FABRICANT DE SOINS BIO DEPUIS 1975

Frédéric FREUND
Responsable Commercial Régional
f.freund@ partenair.fr
06 07 64 59 89

PARTENAIR
AIR COMPRIME - AZOTE - EAU GLACEE - MESURE

Merci pour votre attention